CÓDIGO : 15004000

Llave lavatorio electrónica alta con sistema dual duracrom, línea especializada

COLECCIÓN : ELECTRÓNICOS
USO : INSTITUCIONAL

VAINSA
TODA LA VIDA



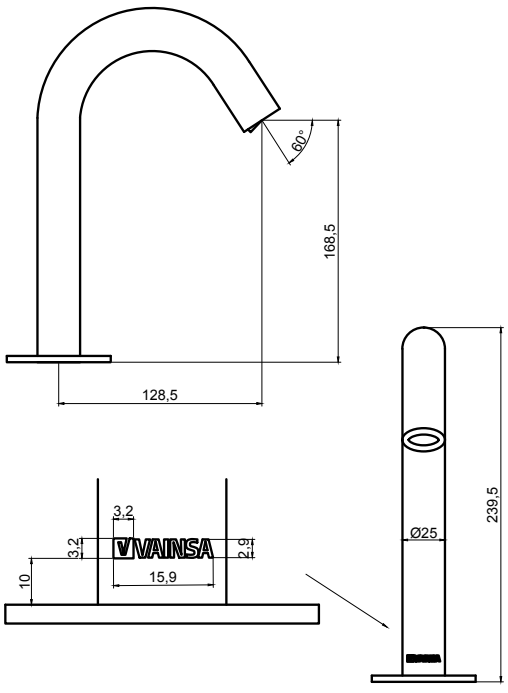

DESCRIPCIÓN

- Activación con moderno sistema de cierre ELECTRÓNICO activado por un sensor infrarrojo.
- Aireador con protección anti cal y rejilla de acero inoxidable que retiene partículas de gran tamaño, característico chorro aireado, suave y sin salpicaduras
- Válvula solenoide controlada por sensor infrarrojo, para apertura y cierre del paso de agua, puede funcionar a corriente o batería asegurando el funcionamiento del producto en todo momento.
- Llave angular para apertura o cierre de agua en caso de mantenimiento sin desmontar el total de la grifería.
- Producto con acabado DURACROM único y exclusivo de la marca Vainsa, realza la estética y asegura mantener un fino acabado del producto en el tiempo.
- Presión recomendada de trabajo: 15 – 40 PSI.
- Conexión al punto de agua G½".

MATERIAL

- Cuerpo de llave electrónico en bronce cromado con exclusivo acabado DURACROM.
- Moderna válvula solenoide con sistema dual de energía (Corriente o Batería).
- Aireador en bronce cromado con exclusivo acabado DURACROM
- Cuerpo de llave angular en bronce con exclusivo acabado DURACROM.
- Tubo de abasto con trenzado en acero inoxidable
- Canopla con uña de llave angular en acero inoxidable.

CAUDAL:

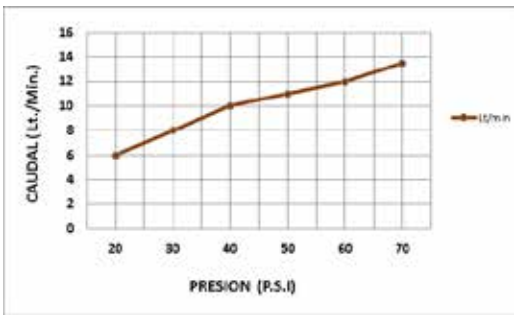

CONSULTAR LISTA DE PRECIOS EN LA ZONA DE DESCARGA
PARA INFORMACIÓN DE PRECIOS INGRESAR A WWW.VAINSA.COM
O CONTACTARSE A LOS TELÉFONOS: ***604 4646***

Estas dimensiones y especificaciones están sujetas a cambio sin previo aviso.

VSI INDUSTRIAL S.A.C.
Av. B Sub-Lote A1-3-2-B Urb. Industrial Las Praderas Lurín, Lima - Perú RUC: 20555189631 Visita nuestras tiendas VAINSA INNOVA:
La Molina: Av. Javier Prado Este 5271 Camacho / Miraflores: Av. Alfredo Benavides 2412 / Surquillo: Av. Tomás Marsano 397 / SMP: Prol. Tomas Valle 499 - F Ag, 13.
SJL: Av. Próceres de la Independencia 1963. Servicio Post Venta Telf.: 616-9528(Griferías) 616-9529(Sanitarios) servicioclientes@vsi-industrial.com